Snabbstart av redKnows MiniFinder Multi

MiniFinder Multi är ett lättanvänt GPS-larm framförallt avsett för fast installation. Det har ett inbyggt batteri som ger möjlighet att starta och testa larmet direkt, och även skicka inställningar till MiniFinder innan fast installation görs. Här beskrivs kortfattat uppstart av enheten samt installation. För mer info – se manual.

SIM-kort:
MiniFinder Multi är förberedd med SIM-kort laddat med 100 kr så att du kan starta ditt larm direkt. SIM-kortet som sitter i vid köp, är ett kontantkort som fungerar med din MiniFinder utan att du behöver göra några SIM-

SIM-kortet sitter med hörnet åt vänster. OBS! Larmet skall alltid vara **AVSTÄNGT** om kortet tas ur eller sätts i larmet.

kortsinställningar. Kortet, ett Telenorkort, skall laddas med ytterligare 100 kr inom 2 år efter aktivering.

2. Starta och testa Multi direkt:
När du får din MiniFinder Multi är internbatteriet laddat. När du packat upp och startat din enhet är den sökbar om du ringer den ifrån en mobiltelefon.
2.1. Starta MiniFinder genom att föra strömbrytaren från 0=OFF till 1=ON. Uppstart kan ta upp till 30 sekunder. Vänta till den gröna dioden tänds.
2.2. Se till att MiniFinder har fri sikt mot himlen. Larmet söker position under ca. 2 minuter. Detta indikeras EJ av någon diod.
2.3. Ring till MiniFinders mobilnummer, (se kuvert i kartongen), ifrån vilken mobiltelefon som helst . Du hör ett par signaler, sedan kopplas du ner. Inom några minuter får du ett SMS med datum, tid (GMT), position och en länk som öppnar en karta där larmets position är markerad (kräver tillgång till internet eller WAP).
2.4. Glöm inte ladda internbatteriet så fort som möjligt om du inte installerar till externt batteri direkt.

3. Batteri
MiniFinder Multi är avsedd för fast installation (se punkt 5) , men kan drivas på internt batteri. Ladda det interna batteriet via den medföljande 230-laddaren. Laddning av MiniFinder indikeras av en gul diod till vänster om kontakten. När laddningen är klar slocknar dioden. Är MiniFinder uppstartad visas även de tre övriga lysdioderna. Ladda MiniFinder i minst 4 timmar första gången.

4. Registrera MiniFinder Multi
Innan du programmerar MiniFinder på www.redknows.se kan alla mobiltelefoner med tillgång till SIM-kortsnumret ringa MiniFinder och spåra larmet. Inga larmfunktioner kan aktiveras i detta läget!

4.1. Registrera din MiniFinder på www.redknows.se i databasen ”***EZ-Start***”. Här aktiverar du larmfunktionerna, både MiniFinder Multis inbyggda larmfunktioner, samt de eventuella externa sensorer och relä du lagt till eller kommer lägga till. Du väljer här även vilka mobilnummer som skall ha kontakt med ditt larm.
4.2 Registrera personligt konto: Klicka på knappen ***Kundinloggning EZ-Start*** på startsidan www.redknows.se. Klicka i nästa steg på knappen *EZ-Start redknows MiniFinder.* Skapa ett konto. Ha serienummer till hands! (står på baksidan på MiniFinder och i slutet av manualen)

4.3. Registrera följande uppgifter:
- Personliga uppgifter. För identifiering och för ditt försäkringsbolag.
- MiniFinders nummer samt larmmottagare
- Inställningar och känslighet av larm och spårning.

Uppgifterna skickas ifrån hemsidan till MiniFinder (som skall vara laddad och uppstartad!).

4.4. Aktivering av larm och funktioner. När MiniFinder har tagit emot inställningar ifrån kontot på hemsidan kan larmen aktiveras via fjärrkontroll och SMS. (se manual och manualtillägg Multi för mer information)

Inbyggda larm:
- Geofence (förflyttningslarm)
- Vibrationslarm (aktiveras enbart via SMS)
- SOS (nöd-SMS till valt mobilnr.)

Externa larm/funktioner:
- Installerade externa sensorer

- Relä (Styrs via SMS)
- Sirén

5. Installation
Anslut MiniFinder Multi till extern strömkälla, 6-30V DC, enligt kopplingsschemat nedan. Kablaget är färgkodat för respektive funktion. Har du köpt relä eller externa sensorer visar kopplingsschemat vilka kablar som hör till dessa. Specifika instruktioner för inkoppling av de olika tillbehören följer med vid köp. Mer information ges i manualtillägg för MiniFinder Multi.

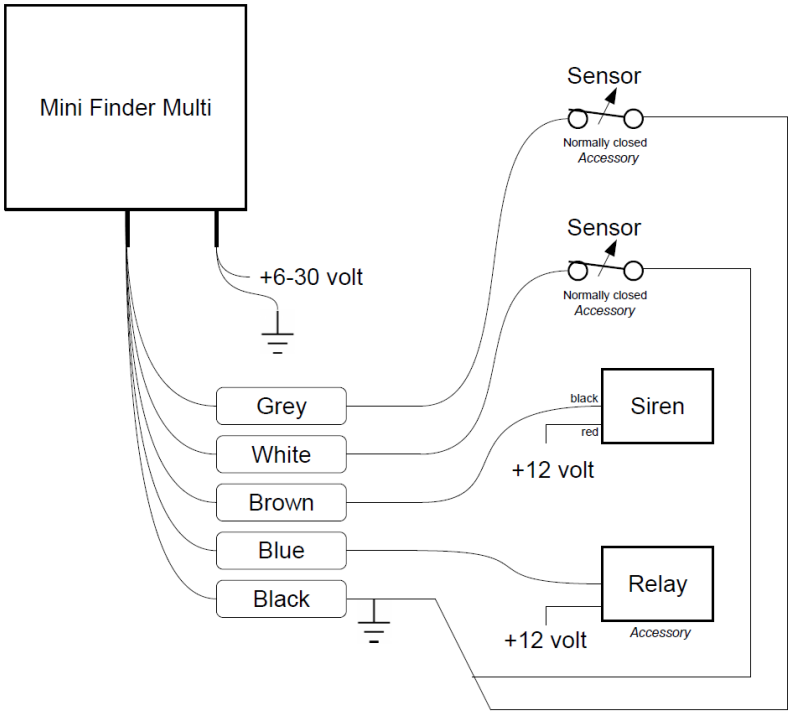

6. Fjärrkontroll
Den medföljande fjärrkontrollen används till att aktivera och avaktivera Geofencelarm, Sensorlarm samt SOS. Resterande funktioner styrs via SMS (se manual).

Tryck vald knapp på fjärrkontroll med en fast tryckning med ett klickande ljud. En summerton i larmet bekräftar mottagandet och har du sirén installerad, ger den en ton ifrån sig som bekräftelse.

Tryck på **SOS** – Håll SOS-knappen intryckt i 5 sekunder. Summerton hörs. SMS skickas till mobilnummer inlagt på websidan.

Tryck på **STANDBY** – grön lysdiod på MiniFinder lyser med fast sken i 1 min. I detta läget är enbart spårning av larmet aktivt. Standby avaktiverar Geo och Sensor.

Tryck på **SENSOR** – gul lysdiod på MiniFinder lyser med fast sken i 1 min. – sensorlarm är då aktivt.

Tryck på **GEO** – röd lysdiod på MiniFinder blinkar vid sökning av position. Fast rött sken i 1 min. när position hittats och Geofence är aktivt.

Fjärrkontrollen kan användas först när larmet är registrerat på EZ-start och larmet har tagit emot inställingarna.

För mer utförlig information, se:
MiniFinder användarmanual samt tillägg MiniFinder Multi!